COUPE B-B
ECHELLE 1 : 2

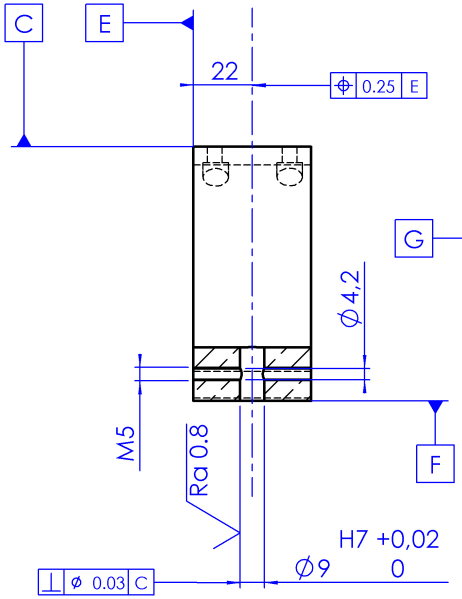

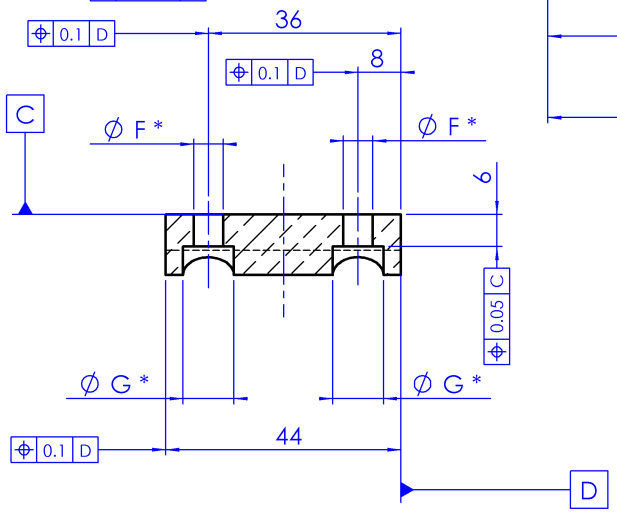

COUPE A-A

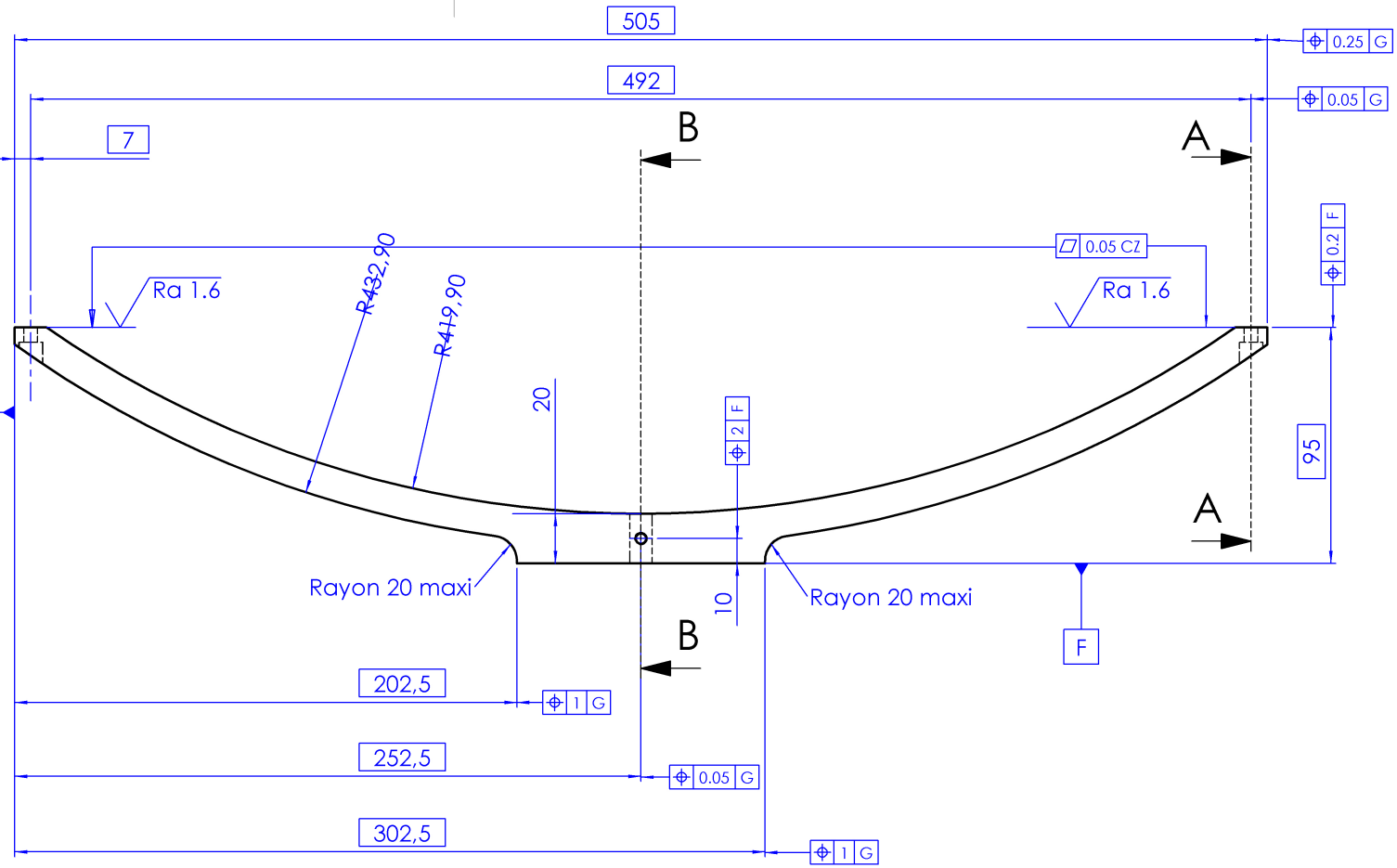

* Nota:
Fraise à lamer pour vis CH C M5

Avant trou Ø = _ _ _ _

ØF = _ _ _ _

ØG = _ _ _ _

Ra 3.2

TOLERANCES GENERALES : ISO 2768 fK

Programme FR CN
Phase 20: O42072
Phase 30: O42073
Phase 40: O42074

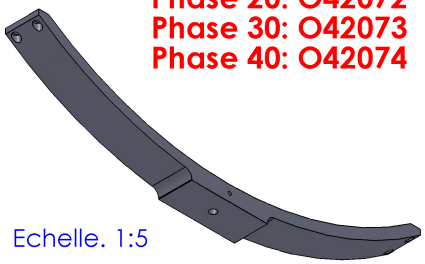

Echelle. 1:5

Rep	Nb	Désignation	Matière	Observation	Référence
7	1	Reprise bras parabole	2017A	.....	4207

Production Mécanique — LYCEE JEAN MONNET

Année 2011

Format : A3 — Modification:

Ech. 1:2 — Modification:

Dessiné par: MPK

Parabole motorisée

pour moteur STIRLING